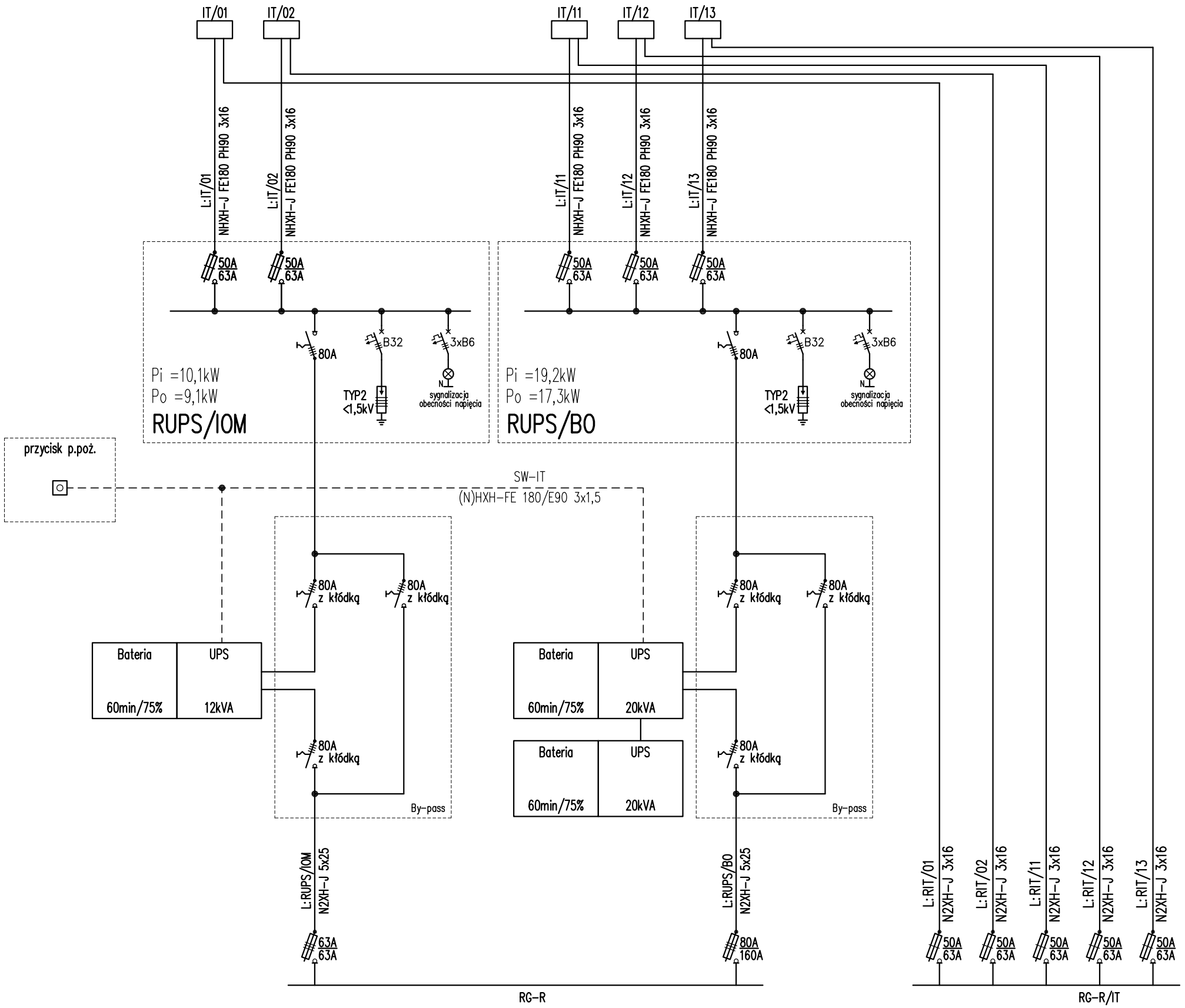

Projekt ten jest własnością autora i jest chroniony przez Ustawę o prawie autorskim i prawach pokrewnych. Wprowadzanie zmian do projektu lub kopiowanie oraz używanie tych rysunków do jakichkolwiek innych celów bez wcześniejszego uzyskania pisemnej zgody autora jest zabronione.

BIURO PROJEKTOWE

ELEKTRYKA INFORMATYKA BUDOWNICTWO
ROBERT BULZACKI
UL. JANA KAZIMIERZA 16; 01-248 WARSZAWA
tel.: +48 603404203; fax: +48 22 2442890; e-mail: poczta@eib.waw.pl

INWESTOR / ZAMAWIAJĄCY

SPZOZ Zespół Zakładów Lecznictwa Otwartego i Zamkniętego im. Duńskiego Czerwonego Krzyża
ul. Witosa 2, 06-200 Maków Mazowiecki

Faza opracowania:	PROJEKT WYKONAWCZY
Nazwa zadania:	Wykonania projektu budowlanego dla rozbudowy i nadbudowy bloku operacyjnego oraz przebudowy oddziału anastezjologii i intensywnej terapii szpitala w makowie mazowieckim z pełnieniem nadzoru autorskiego i uzyskaniem prawomocnej decyzji o pozwoleniu na budowę
Nazwa/adres obiektu:	SPZOZ Zespół Zakładów Lecznictwa Otwartego i Zamkniętego im. Duńskiego Czerwonego Krzyża ul. Witosa 2, 06-200 Maków Mazowiecki
Inwestor / Zamawiający:	SPZOZ Zespół Zakładów Lecznictwa Otwartego i Zamkniętego im. Duńskiego Czerwonego Krzyża
Adres Inwestora:	ul. Witosa 2, 06-200 Maków Mazowiecki

	Imię i Nazwisko	Specjalność, nr upr.	Podpis
Projektant:	mgr inż. Mariusz Kryśkiewicz	upr. bud. w specjalności instalacyjnej bez ograniczeń nr MAZ/0149/PWOE/08	
Opracował(a):	mgr inż. Adam Zdziarski Marek Zabuski Martyna Gogacz	MAZ/0334/POOE/13	
Sprawdził:	mgr inż. Robert Bulzacki	upr. bud. w specjalności instalacyjno-inżynieryjnej nr MAZ/0336/PWOE/13	

Branża:	ELEKTRYCZNA	Data:	2014.09
Nazwa rysunku:	SCHEMAT ROZDZIELNICY UPS RUPS - IT	Skala:	---
Zakres opracowania:	INSTALACJE ELEKTRYCZNE	Arkusz 1 z 2	

Numer rysunku:	Nr projektu	Kod obiektu	Stadium	Branża	Opracowanie	Etap	Numer rys.	Rewizja
	138	MBO	PW	E	ET	0	S02	0