poz. PŁYTA +7,30 ZBR. DOŁEM
szt.1

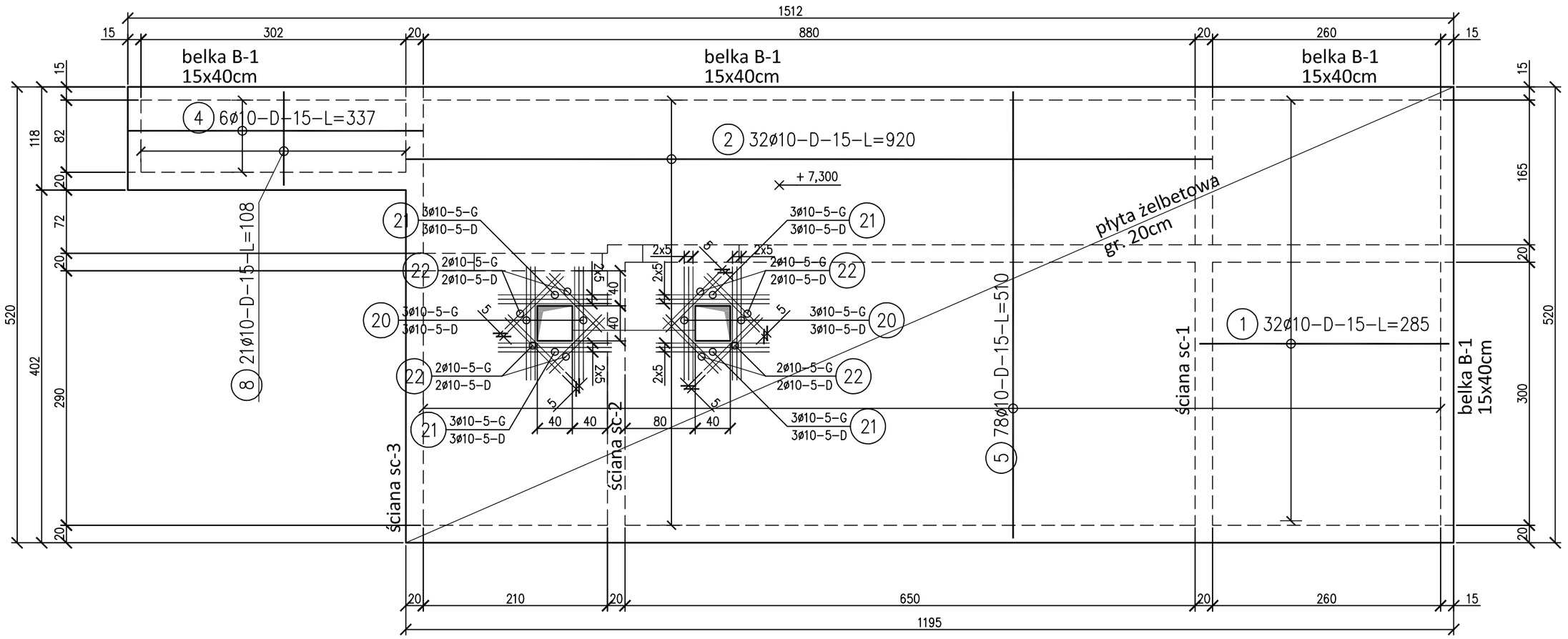

ZESTAWIENIE STALI

Nr pręta	ø	Stal	Długość pręta	Liczba: prętów na 1 poz.	Liczba: pozycji	Liczba: prętów łącznie	Długość łączna RB500W ø10	Długość łączna RB500W ø12	Długość łączna RB500W ø16
[–]	[mm]	[–]	[m]	[szt]			[m]		
PŁYTA +7,30 ZBR. DOŁEM									
1	10	RB500W	2,85	32	1	32	91,20		
2	10	RB500W	9,20	32	1	32	294,40		
4	10	RB500W	3,37	6	1	6	20,22		
5	10	RB500W	5,10	78	1	78	397,80		
8	10	RB500W	1,08	21	1	21	22,68		
20	10	RB500W	1,30	24	1	24	31,20		
21	10	RB500W	1,30	24	1	24	31,20		
22	10	RB500W	0,90	32	1	32	28,80		
PŁYTA +7,30 ZBR. GÓRA									
9	12	RB500W	4,95	33	1	33		163,35	
10	12	RB500W	9,11	6	1	6		54,66	
11	12	RB500W	2,47	33	1	33		81,51	
13	16	RB500W	5,40	78	1	78			421,20
16	12	RB500W	1,73	21	1	21		36,33	
17	12	RB500W	5,96	27	1	27		160,92	
Razem długość prętów						[mb]	917,50	496,77	421,20
Masa jednostkowa						[kg/mb]	0,617	0,888	1,578
Masa prętów dla danej średnicy						[kg]	566,1	441,1	664,7
Masa łącznie						[kg]	1671,9		

UWAGA : Sumaryczna długość prętów jest długością rzeczywistą w osi pręta metodą B wg PN–EN ISO 3766:2006.

20 12ø10–5/G–L=130

21 12ø10–5/D–L=130

20 12ø10–5/D–L=130

22 16ø10–5/G–L=90

21 12ø10–5/G–L=130

22 16ø10–5/D–L=90

poz. PŁYTA +7,30 ZBR. GÓRĄ
szt.1

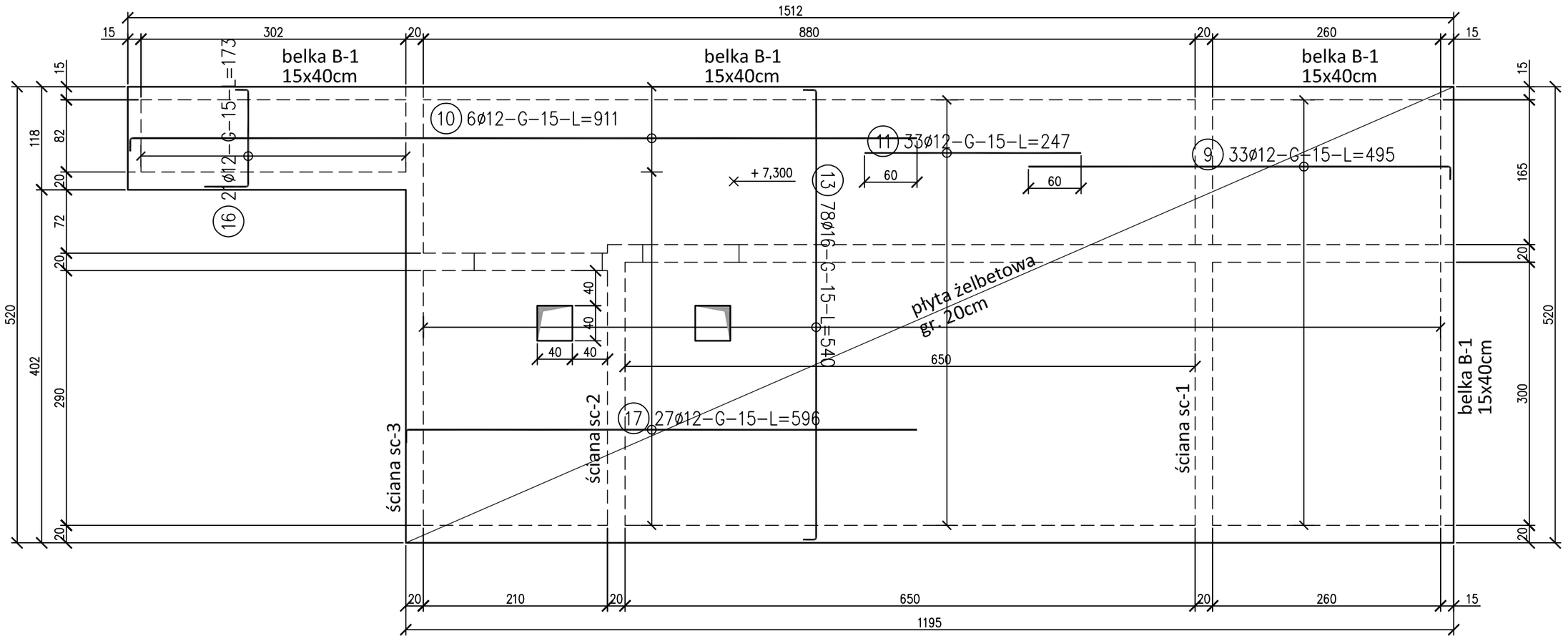

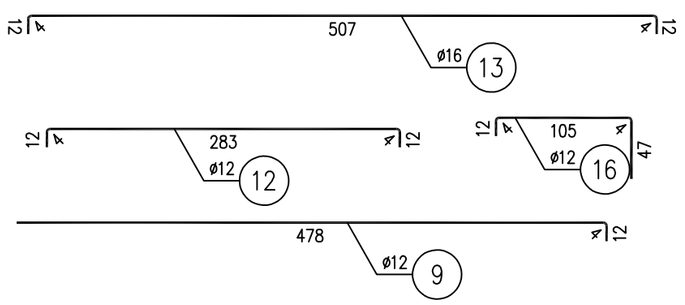

UWAGI:
BETON – C25/30
STAL ZBROJENIOWA – RB500W
OTULINA ZBROJENIA – 30mm
STAL PROFILOWA – S355JR

Projekt ten jest własnością autora i jest chroniony przez Ustawę o prawie autorskim i prawach pokrewnych. Wprowadzanie zmian do projektu lub kopiowanie oraz używanie tych rysunków do jakichkolwiek innych celów bez wcześniejszego uzyskania pisemnej zgody autora jest zabronione.

BIURO PROJEKTOWE
ELEKTRYKA INFORMATYKA BUDOWNICTWO
ROBERT BULZACKI
UL. JANA KAZIMIERZA 16; 01-248 WARSZAWA
tel.: +48 603404203; fax: +48 22 2442890; e-mail: poczta@eib.waw.pl

INWESTOR / ZAMAWIAJĄCY
SPZOZ Zespół Zakładów Lecznictwa Otwartego i Zamkniętego im. Duńskiego Czerwonego Krzyża
ul. Witosa 2, 06-200 Maków Mazowiecki

Faza opracowania:	PROJEKT WYKONAWCZY		
Nazwa zadania:	Wykonania projektu budowlanego dla rozbudowy i nadbudowy bloku operacyjnego oraz przebudowy oddziału anastezjologii i intensywnej terapii szpitala w makowie mazowieckim z pełnieniem nadzoru autorskiego i uzyskaniem prawomocnej decyzji o pozwoleniu na budowę		
Nazwa/adres obiektu:	SPZOZ Zespół Zakładów Lecznictwa Otwartego i Zamkniętego im. Duńskiego Czerwonego Krzyża ul. Witosa 2, 06-200 Maków Mazowiecki		
Inwestor / Zamawiający:	SPZOZ Zespół Zakładów Lecznictwa Otwartego i Zamkniętego im. Duńskiego Czerwonego Krzyża		
Adres Inwestora:	ul. Witosa 2, 06-200 Maków Mazowiecki		
	Imię i Nazwisko	Specjalność, nr upr.	Podpis
Projektant:	mgr inż. Maciej Duda nr ewid. MAP/0012/POOK/08	upr. bud. w specjalności konstrukcyjno - budowlanej do projektowania	
Opracował(a):	mgr inż. Maciej Duda		
Sprawdził:	mgr inż. Michał Sabak nr ewid. MAZ/0024/POOK/11	upr. bud. w specjalności konstrukcyjno - budowlanej do projektowania	
Branża:	KONSTRUKCYJNA	Data: 2014.10.31	
Nazwa rysunku:	PŁYTA ŻELBETOWA POZ. +7,30 ZBROJENIE	Skala: 1:50	
Zakres opracowania:	KONSTRUKCJA		

Numer rysunku:	Nr projektu	Kod obiektu	Stadium	Branża	Opracowanie	Etap	Numer rys.	Rewizja
	138	MBO	PW	K	KO	0	R09	0