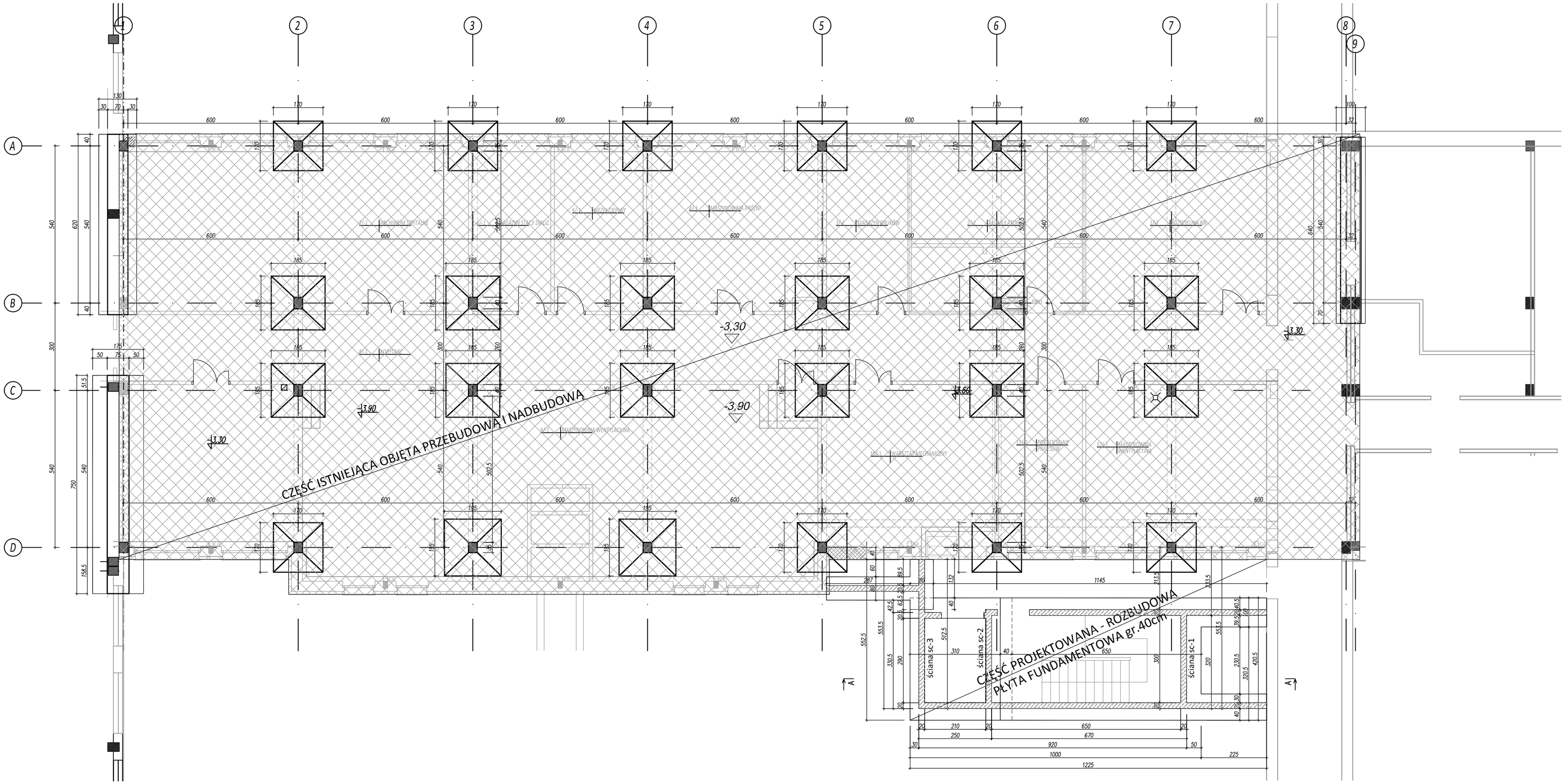

A–A

SKALA 1:50

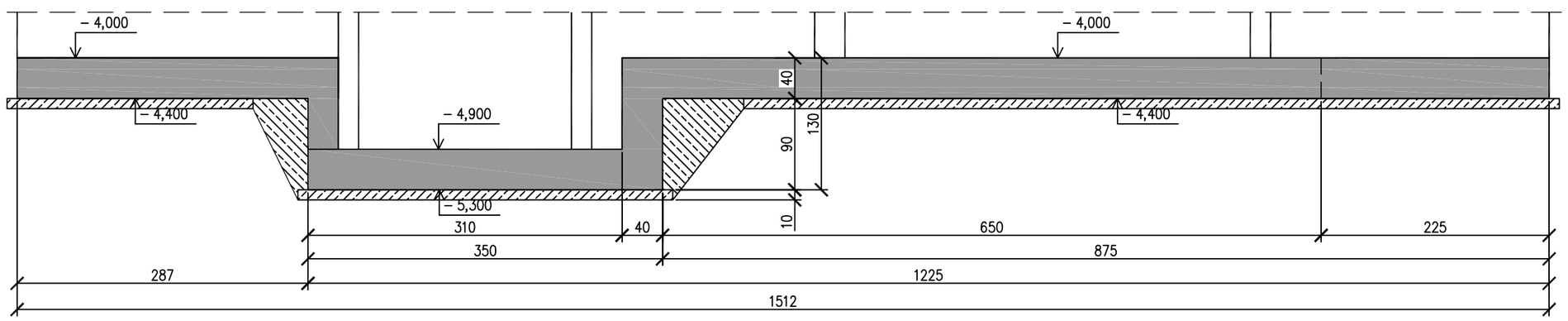

UWAGI:
BETON – C25/30
STAL ZBROJENIOWA – RB500W
OTULINA ZBROJENIA – 30mm
STAL PROFILOWA – S355JR

Projekt ten jest własnością autora i jest chroniony przez Ustawę o prawie autorskim i prawach pokrewnych. Wprowadzanie zmian do projektu lub kopiowanie oraz używanie tych rysunków do jakichkolwiek innych celów bez wcześniejszego uzyskania pisemnej zgody autora jest zabronione.

BIURO PROJEKTOWE	INWESTOR / ZAMAWIAJĄCY
ELEKTRYKA INFORMATYKA BUDOWNICTWO ROBERT BULZACKI UL. JANA KAZIMIERZA 16; 01-248 WARSZAWA tel.: +48 603404203; fax: +48 22 2442890; e-mail: poczta@elb.waw.pl	SPZOZ Zespół Zakładów Lecznictwa Otwartego i Zamkniętego im. Duńskiego Czerwonego Krzyża ul. Witosa 2, 06-200 Maków Mazowiecki

Faza opracowania:	PROJEKT WYKONAWCZY
Nazwa zadania:	Wykonania projektu budowlanego dla rozbudowy i nadbudowy bloku operacyjnego oraz przebudowy oddziału anastezjologii i intensywnej terapii szpitala w makowie mazowieckim z pełnieniem nadzoru autorskiego i uzyskaniem prawomocnej decyzji o pozwoleniu na budowę
Nazwa/adres obiektu:	SPZOZ Zespół Zakładów Lecznictwa Otwartego i Zamkniętego im. Duńskiego Czerwonego Krzyża ul. Witosa 2, 06-200 Maków Mazowiecki
Inwestor / Zamawiający:	SPZOZ Zespół Zakładów Lecznictwa Otwartego i Zamkniętego im. Duńskiego Czerwonego Krzyża
Adres Inwestora:	ul. Witosa 2, 06-200 Maków Mazowiecki

	Imię i Nazwisko	Specjalność, nr upr.	Podpis
Projektant:	mgr inż. Maciej Duda nr ewid. MAP/0012/POOK/08	upr. bud. w specjalności konstrukcyjno - budowlanej do projektowania	
Opracował(a):	mgr inż. Maciej Duda		
Sprawdził:	mgr inż. Michał Sabak nr ewid. MAZ/0024/POOK/11	upr. bud. w specjalności konstrukcyjno - budowlanej do projektowania	

Branża:	KONSTRUKCYJNA	Data:	2014.10.31
Nazwa rysunku:	RZUT FUNDAMENTÓW	Skala:	1:100/50
Zakres opracowania:	KONSTRUKCJA		

Numer rysunku:	Nr projektu	Kod obiektu	Stadium	Branża	Opracowanie	Etap	Numer rys.	Rewizja
	138	MBO	PW	K	KO	0	R01	0