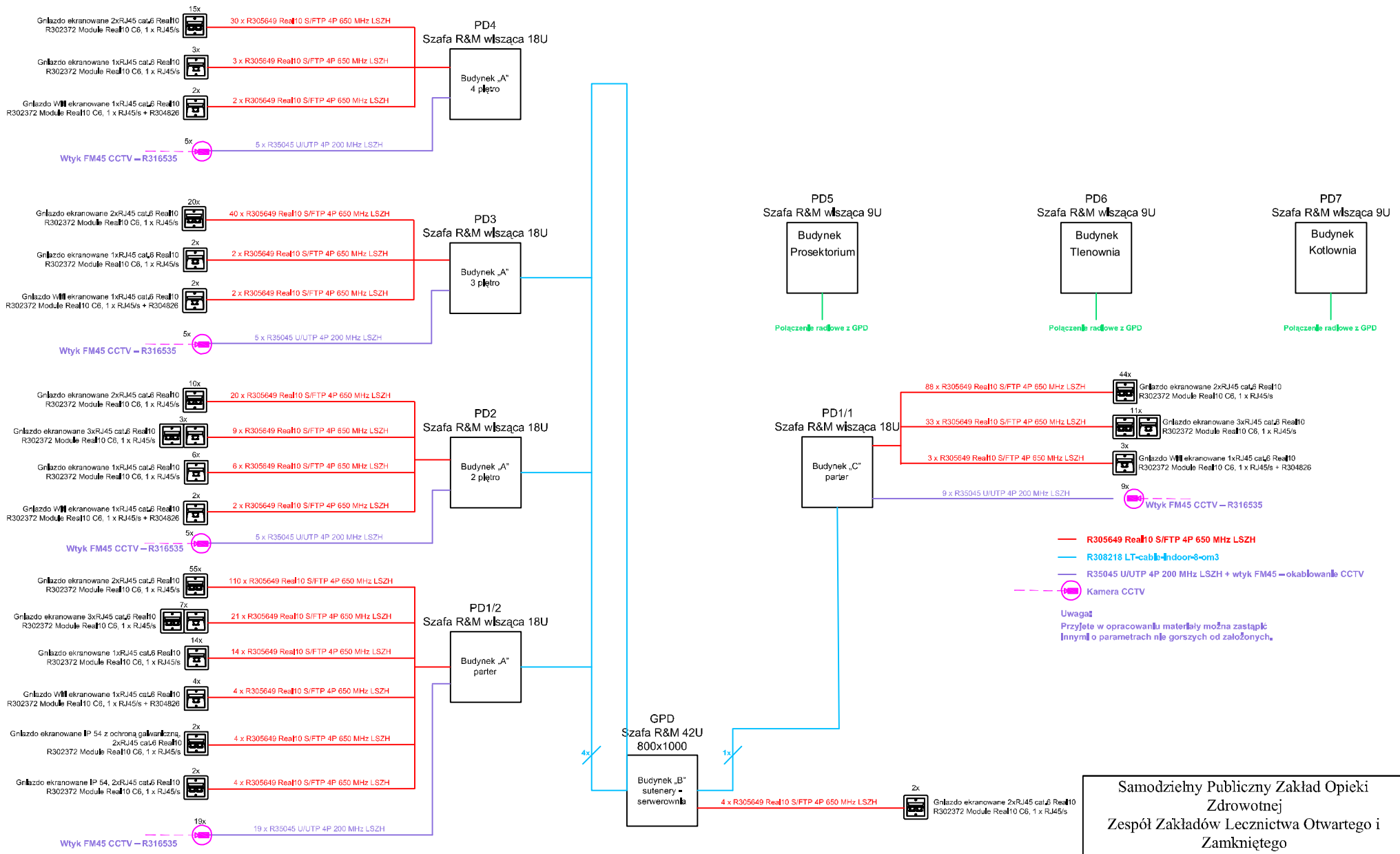

Samodzielny Publiczny Zakład Opieki Zdrowotnej Zespół Zakładów Lecznictwa Otwartego i Zamkniętego im. Duńskiego Czerwonego Krzyża	
Adres Obiektu:	06-200 Maków Mazowiecki ul.Witosa 2
Schemat instalacji teleinformatycznej	
Skala:	Rysunek Nr.: 1/6