ruszt B1–B2–B3 – szt.2

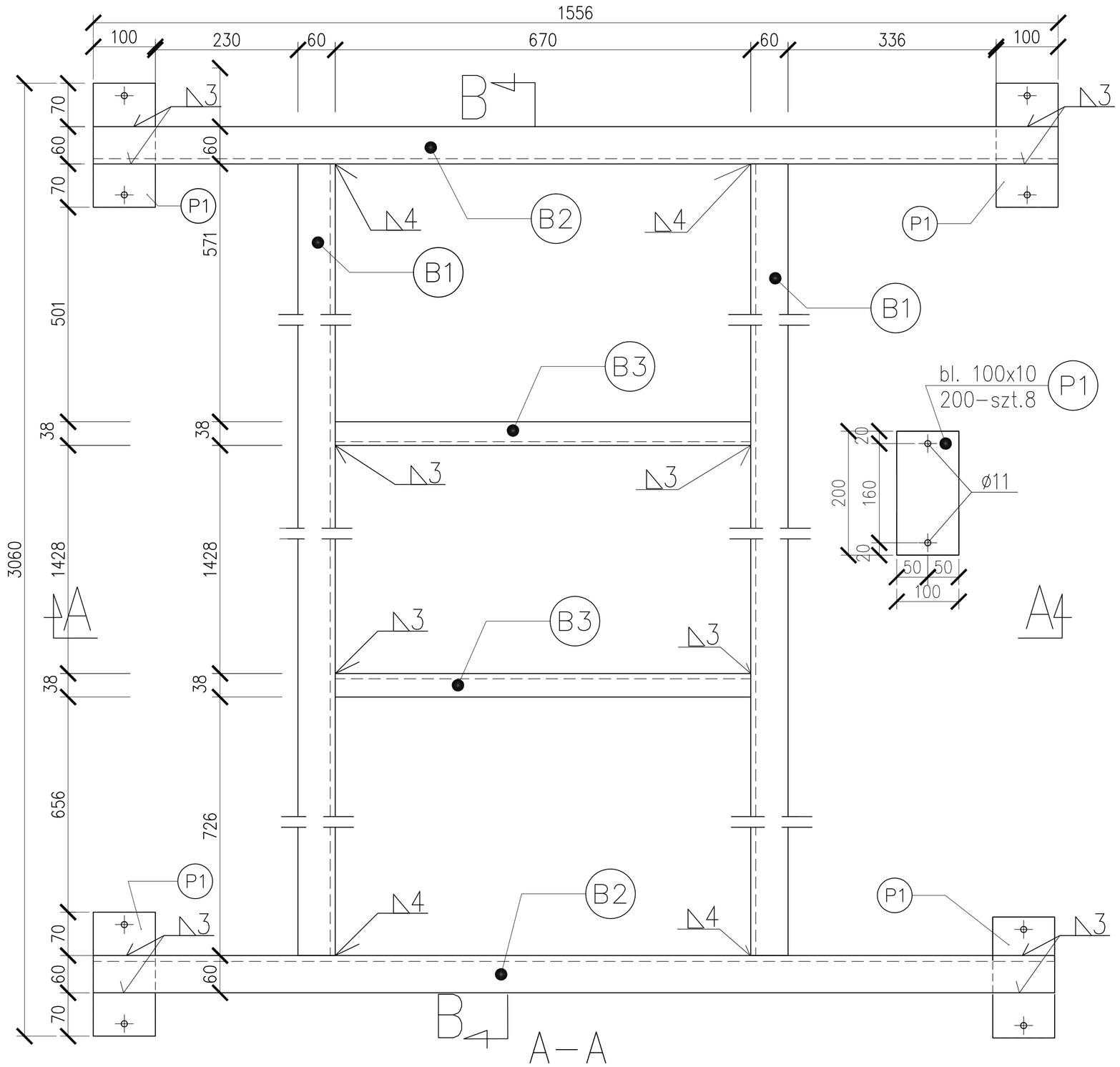

ruszt B4–B5 – szt.1

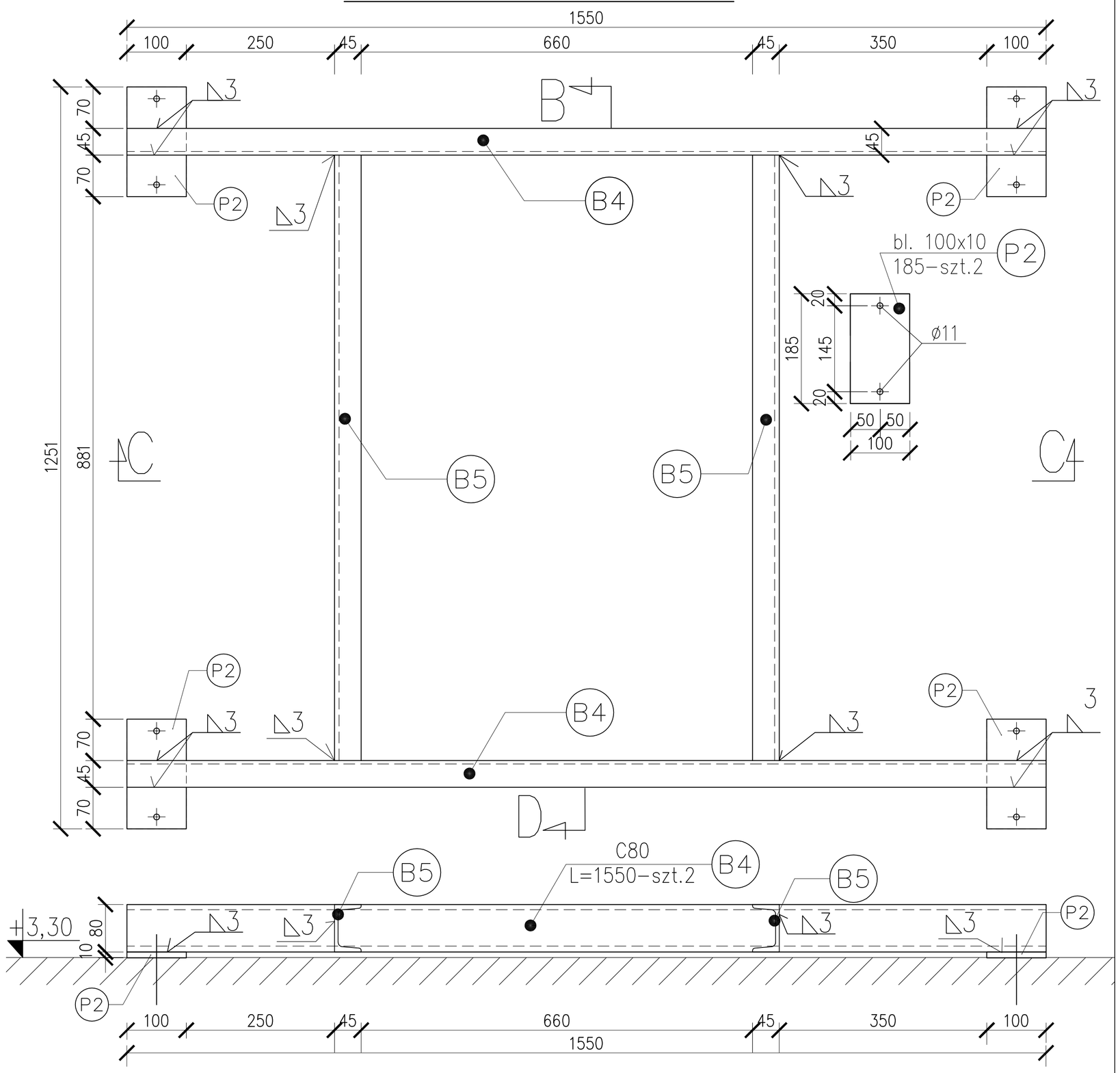

A–A

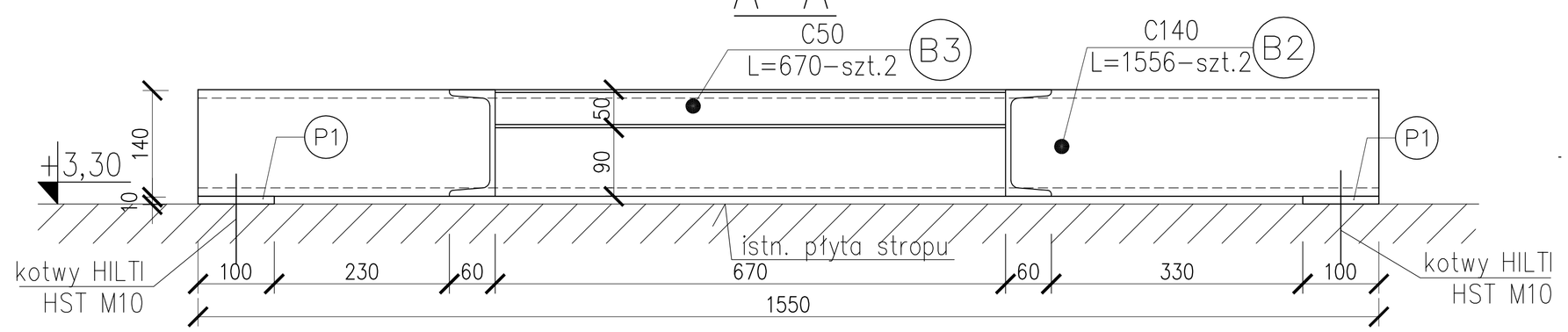

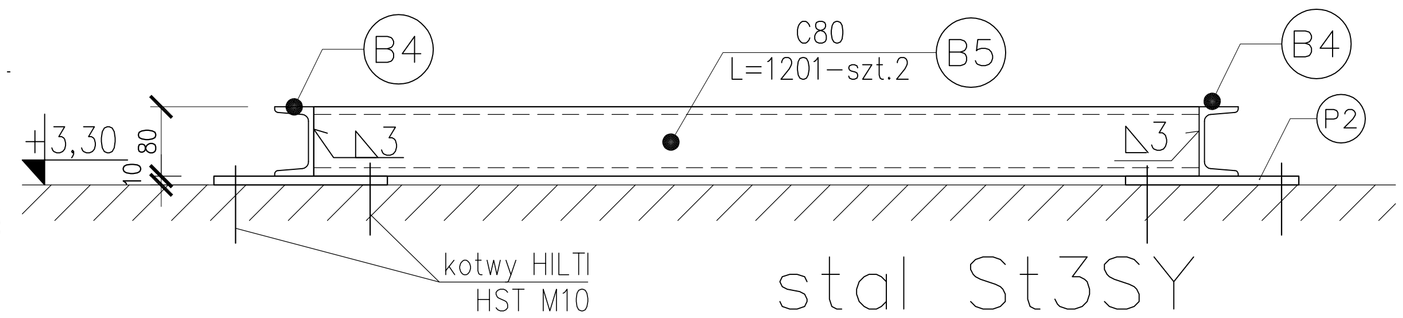

stal St3SY

elektrody ER 1.46

B–B

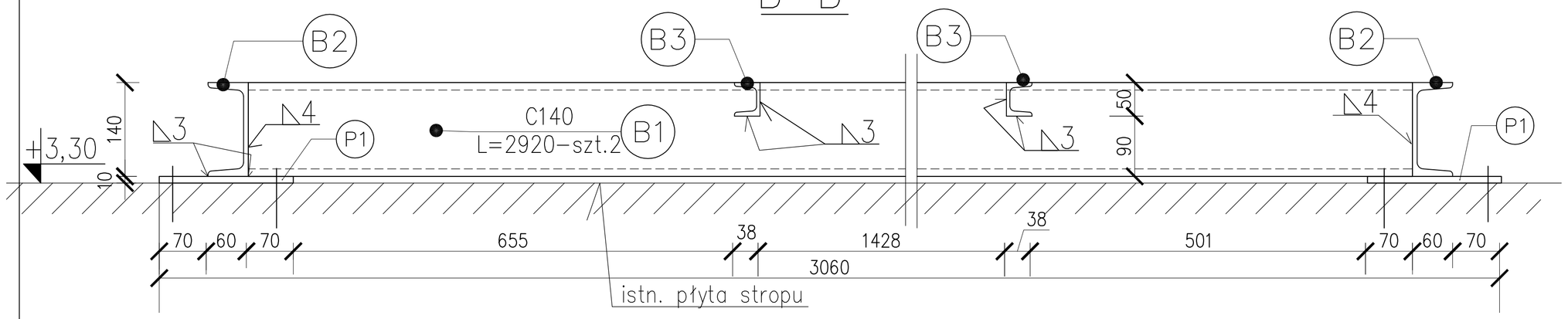

OPRACOWANIE:	Przebudowa kotłowni węglowej oraz sieci c.w.u. na potrzeby Szpitala w Makowie Mazowieckim		
OBIEKT:	S.P.Z.O.Z. - Zespół Zakładów Lecznictwa Otwartego i Zamkniętego ul. Witosa 2, 06-200 Maków Mazowiecki		
INWESTOR:	S.P.Z.O.Z. - Zespół Zakładów Lecznictwa Otwartego i Zamkniętego ul. Witosa 2, 06-200 Maków Mazowiecki		
BRANŻA:	KONSTRUKCYJNA	STADIUM:	PROJEKT BUDOWLANY
PROJEKTANT:	mgr inż. Jerzy Żmuda upr. nr ewid 39/01/Op 16/97/Op		
SPRAWDZAJĄCY:	dr hab. inż. Jan Żmuda upr. nr ewid 79/87/Op 279/94/Op		
NAZWA RYS.: Ruszty stalowe pod nowe kotły	NR PROJEKTU: SZ-MM/1/03/2012	NR RYS.: K6	DATA: 02.2011 SKALA: 1:50